Alle Rechte vorbehalten/ *All rights reserved*

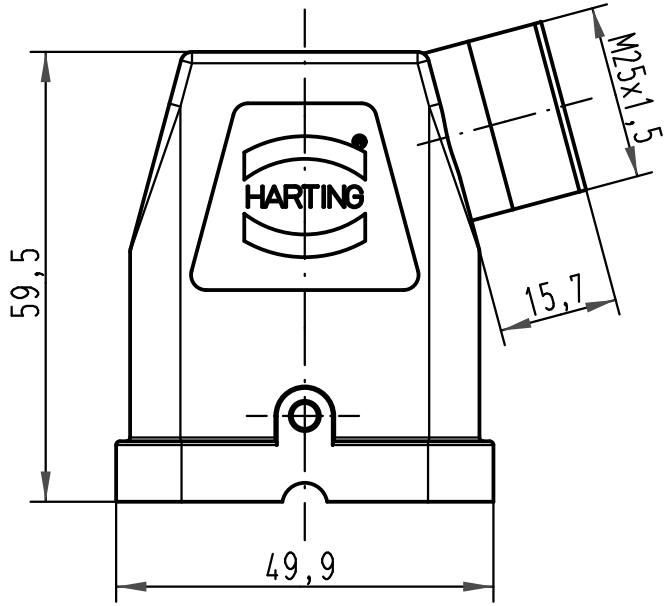

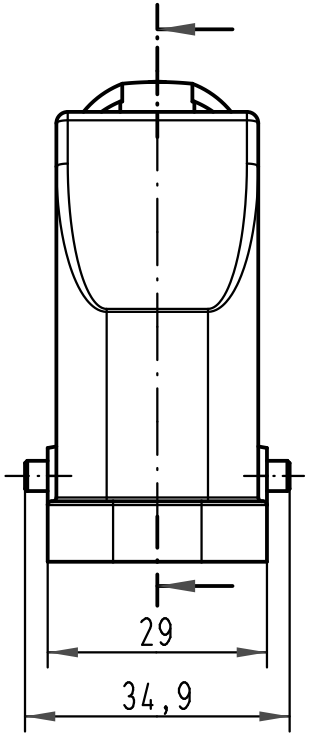

Innengehäuse montiert/
inner housing mounted

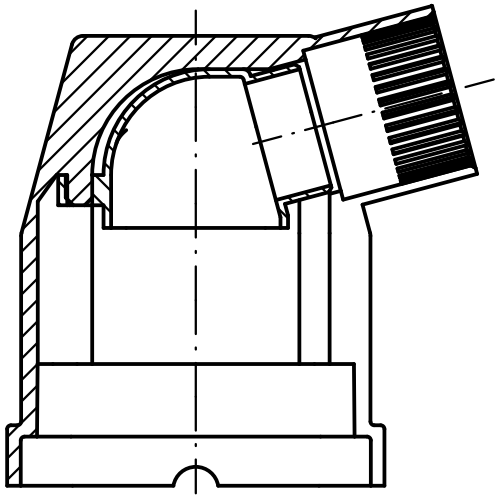

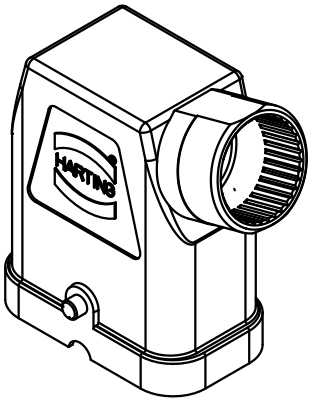

All Dimensions in mm Original Size DIN A 4			Techn. Character.			Nicht tolerierte Maße/ *Free size tolerances*
				Dat.	Name	Maßstab/ *Scale*
			Detail.	06.04.10	ML	1 : 1
			Insp.		Sch	
			Stand.			
			HARTING Electric GmbH & Co. KG D-32339 Espelkamp			Han Compact-gs-M25 Tüllengehäuse-Metall-schwarzchrom *hood thermoplastic-black chromated*
A						TB 19 12 008 0501
Mod.	Dat.	Name				Sub. f. TB 19 12 008 0501 v. 25.11.99

Blatt/ *page* /